Flexlux



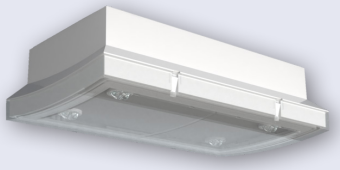

8 batterij | 10 armatuur | CE | 3h | AUTO TEST | RAL 9003 | IP 65 | kunststof

Uitvoeringen

Artikelnummer	Omschrijving	Opbrengst	Leesafstand	Incl. picto	Vermogen	Voedingsp.	Temperatuur	Gewicht
PMD403SC	Flexlux DEC plafond dubbel picto	-	20 m	Ja	4,1 W	230 VAC	-5 tot 40 °C	0,92 kg
PMW403SC	Flexlux DEC wand picto	-	20 m	Ja	4,1 W	230 VAC	-5 tot 40 °C	0,72 kg
PMW423SC	Flexlux DEC plafond nood	250 lm	-	-	6,8 W	230 VAC	-5 tot 40 °C	0,78 kg
PMD403WL	Flexlux WL plafond dubbel picto	-	20 m	Ja	3,8 W	230 VAC	-5 tot 40 °C	0,92 kg
PMW403WL	Flexlux WL wand picto	-	20 m	Ja	3,8 W	230 VAC	-5 tot 40 °C	0,72 kg
PMW423WL	Flexlux WL plafond nood	250 lm	-	-	7,5 W	230 VAC	-5 tot 40 °C	0,78 kg
PMW009ML	Flexlux CEN wand picto	-	20 m	Ja	3,6 W	230 VAC/216 VDC	-20 tot 50 °C	0,67 kg
PMW029ML	Flexlux CEN plafond nood	520 lm	-	-	5,2 W	230 VAC/216 VDC	-20 tot 50 °C	0,70 kg
PMD009ML	Flexlux CEN plafond dubbel picto	-	20 m	Ja	3,6 W	230 VAC/216 VDC	-20 tot 50 °C	0,87 kg



Technische tekening

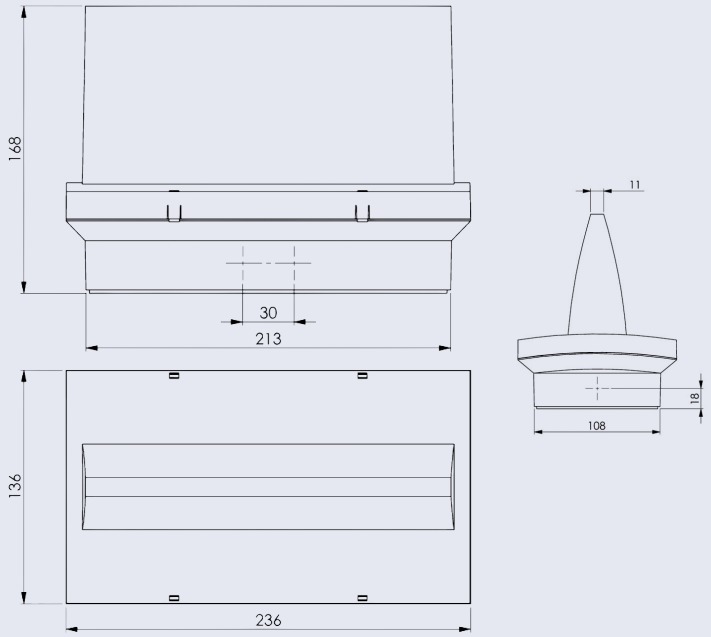

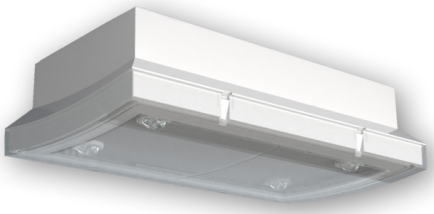



Technische tekening

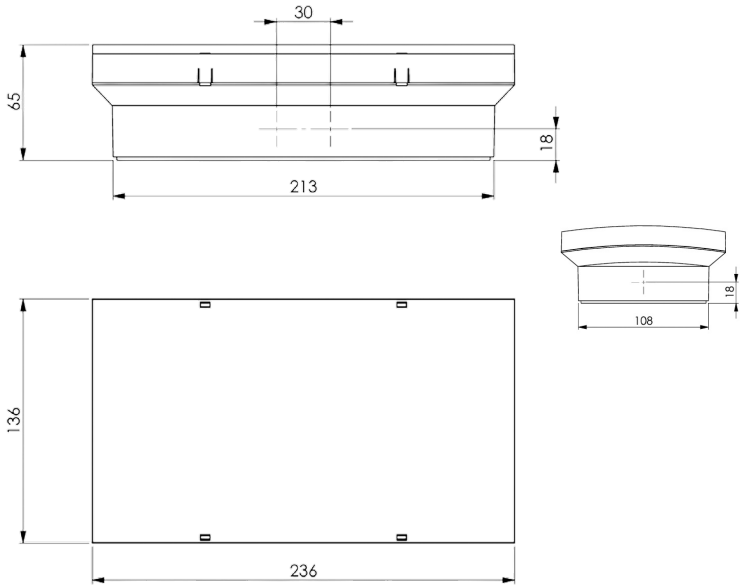

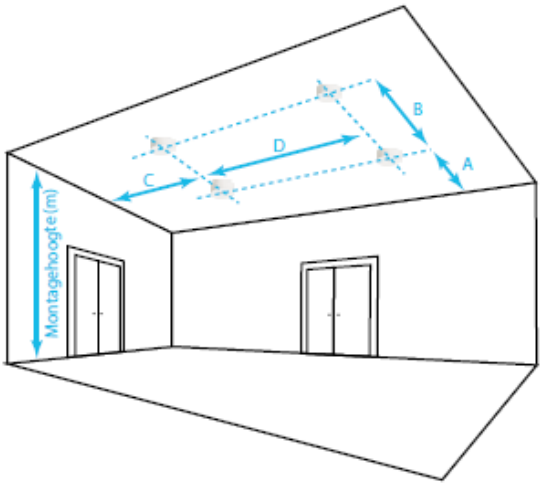

Ruimtetabellen

Montagehoogte (m)	A	B	C	D
2,5	2,35	7,28	2,35	7,28
3	2,49	7,88	2,49	7,88
3,5	2,7	8,35	2,7	8,35
4	2,87	8,75	2,87	8,75
4,5	3,11	9,01	3,11	9,01
5	3,36	9,34	3,36	9,34
5,5	3,58	9,67	3,58	9,67
6	3,78	9,96	3,78	9,96
6,5	3,97	10,37	3,97	10,37
7	4,14	10,78	4,14	10,78
7,5	4,36	11,14	4,36	11,14
8	4,56	11,45	4,56	11,45
8,5	4,75	11,9	4,75	11,9
9	4,93	12,44	4,93	12,44
9,5	5,1	12,89	5,1	12,89
10	5,26	13,38	5,26	13,38
10,5	5,4	13,86	5,4	13,86
11	5,53	14,26	5,53	14,26
11,5	5,66	14,7	5,66	14,7
12	5,77	15,13	5,77	15,13
12,5	5,87	15,46	5,87	15,46
13	5,97	15,85	5,97	15,85
13,5	6,05	16,22	6,05	16,22
14	6,12	16,57	6,12	16,57
14,5	6,19	16,99	6,19	16,99
15	6,24	17,39	6,24	17,39
15,5	6,28	17,78	6,28	17,78
16	6,29	18,24	6,29	18,24
16,5	6,3	18,61	6,3	18,61
17	6,3	18,95	6,3	18,95
17,5	6,28	19,29	6,28	19,29
18	6,26	19,7	6,26	19,7
18,5	6,22	20	6,22	20
19	6,18	20,39	6,18	20,39
19,5	6,13	20,66	6,13	20,66
20	6,06	21,02	6,06	21,02